Ramon Soler

FICHA TÉCNICA

GRIFO ELECTRÓNICO UN AGUA CON BATERÍAS DE 1,5 V Y CONEXIÓN A LA RED ELÉCTRICA. DESCARGA AUTOMÁTICA ANTILEGIONELA CADA 24 H. BATERÍAS NO INCLUIDAS.

Serie:
Clasificación: BAÑO
Subclasificación:

Acabado: CROMO

Ref.: 8102

Código SAP: 231315

CARACTERISTICAS TECNICAS

- Energía mediante baterías 6V (4xAA pilas alcalinas de 1,5 V) o por conexión eléctrica 230V (50Hz) (Baterías no incluidas)
- Cromado: 15 micras de espesor de níquel, 0.3 micras de cromo.
- Sensor de proximidad por infrarrojo integrado
- Presión de uso entre 1-5 bar, recomendada 3 bar.
- Sensor de distancia: 20 cm (hasta el sensor)
- Temperatura máxima recomendada 40º C
- Sistema anti-legionela (descarga cada 24 h)

DIBUJO TÉCNICO

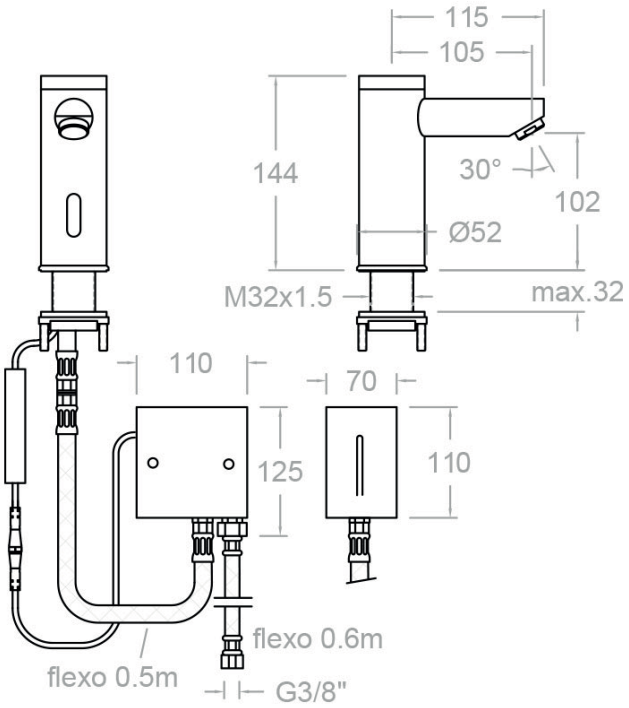

DICOHOTEL
Del Pujol, 3
08506 - Calldetenes (Barcelona)
Tel +34 938 869 318
info@dicohotel.com | www.dicohotel.com

DICOHOTEL